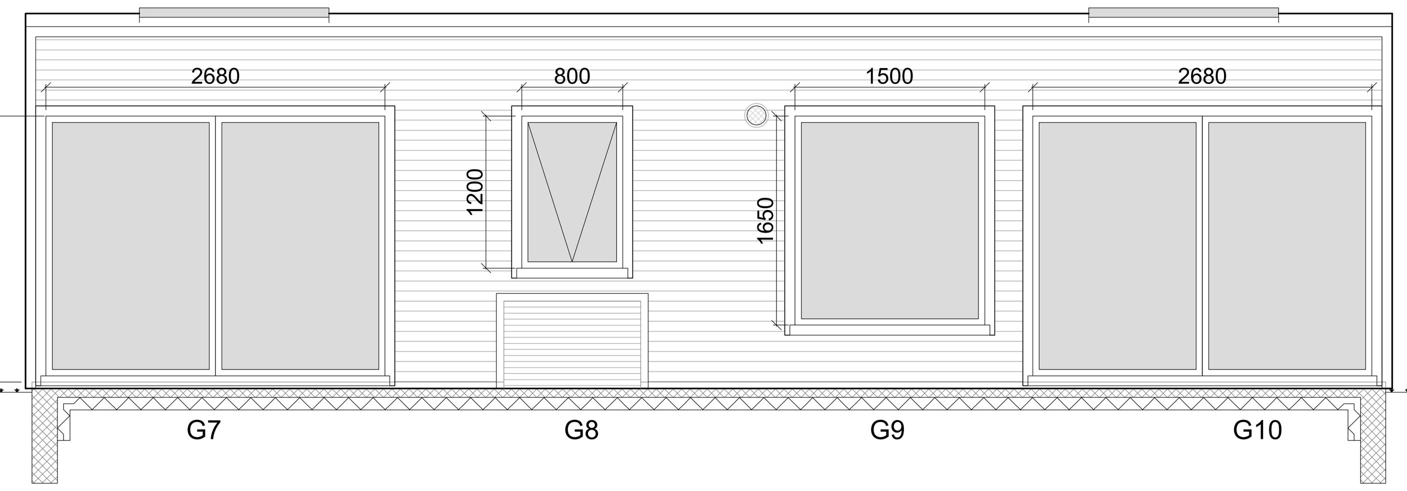

Útlit - Norðvestur
Mkv. 1:50

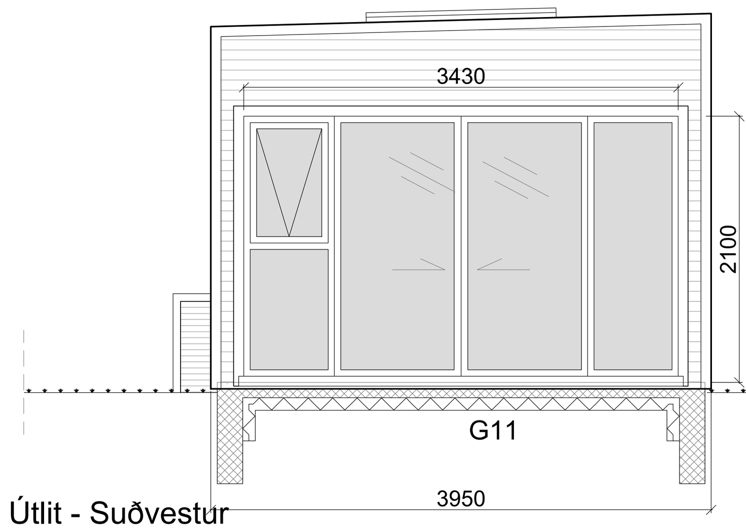

Útlit - Suðvestur
Mkv. 1:50

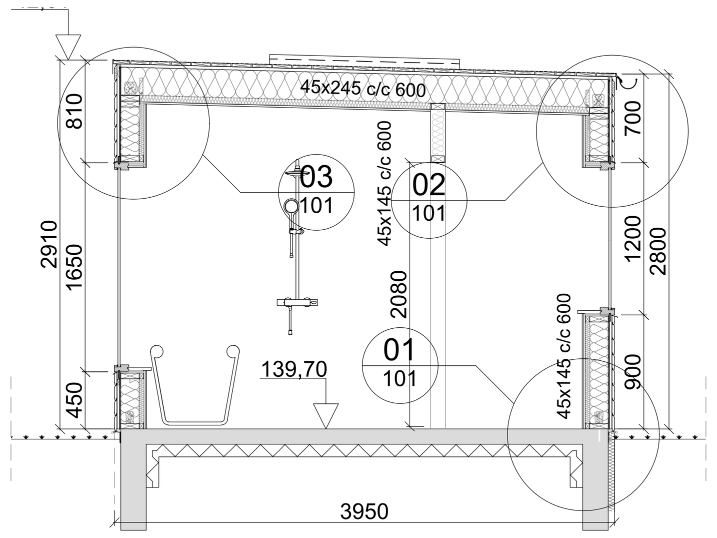

Snið 01
Mkv. 1:50

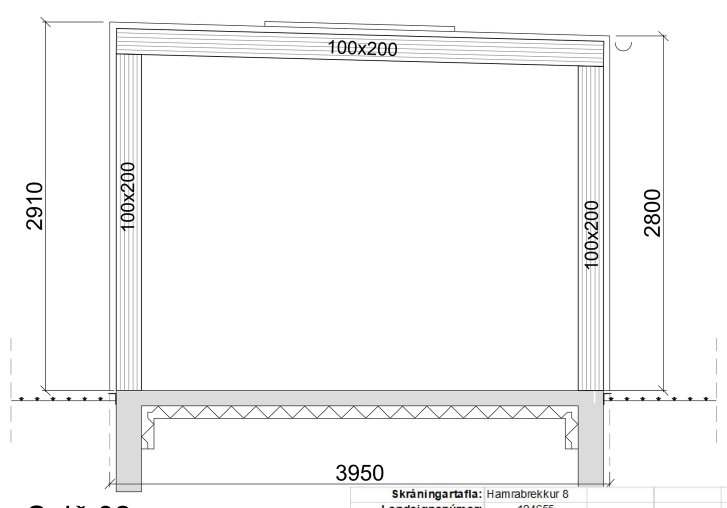

Snið 02
Mkv. 1:50

Útlit - Suðaustur
Mkv. 1:50

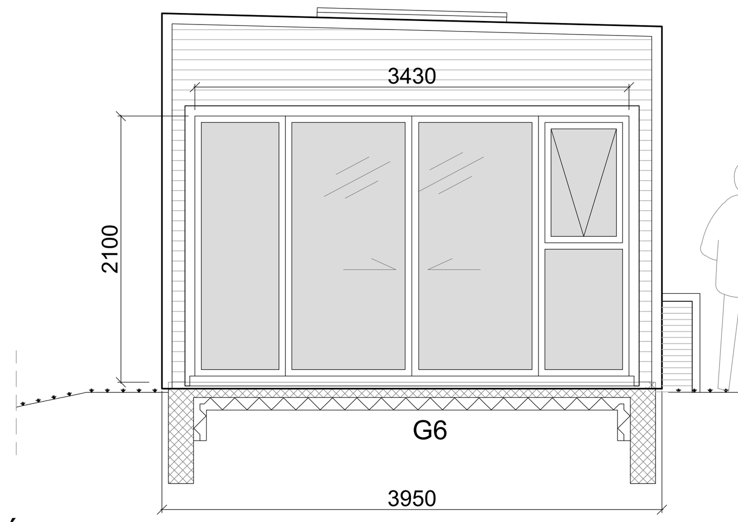

Útlit - Norðaustur
Mkv. 1:50

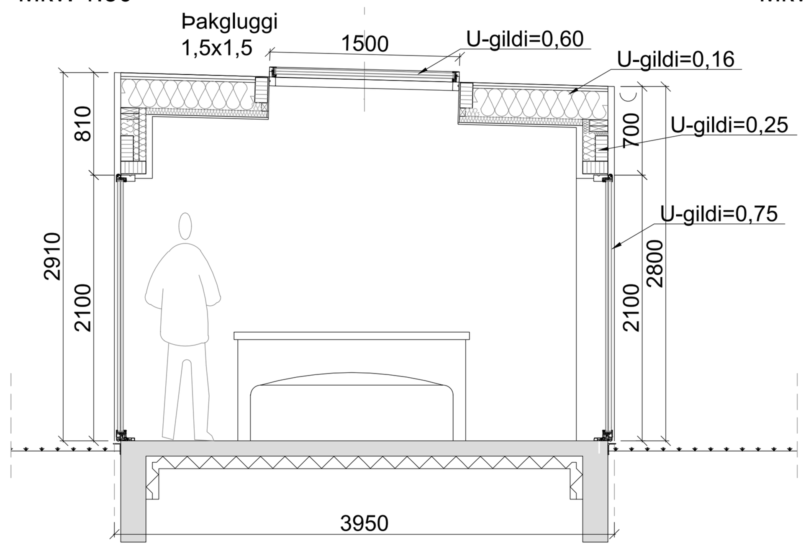

Snið 03
Mkv. 1:50

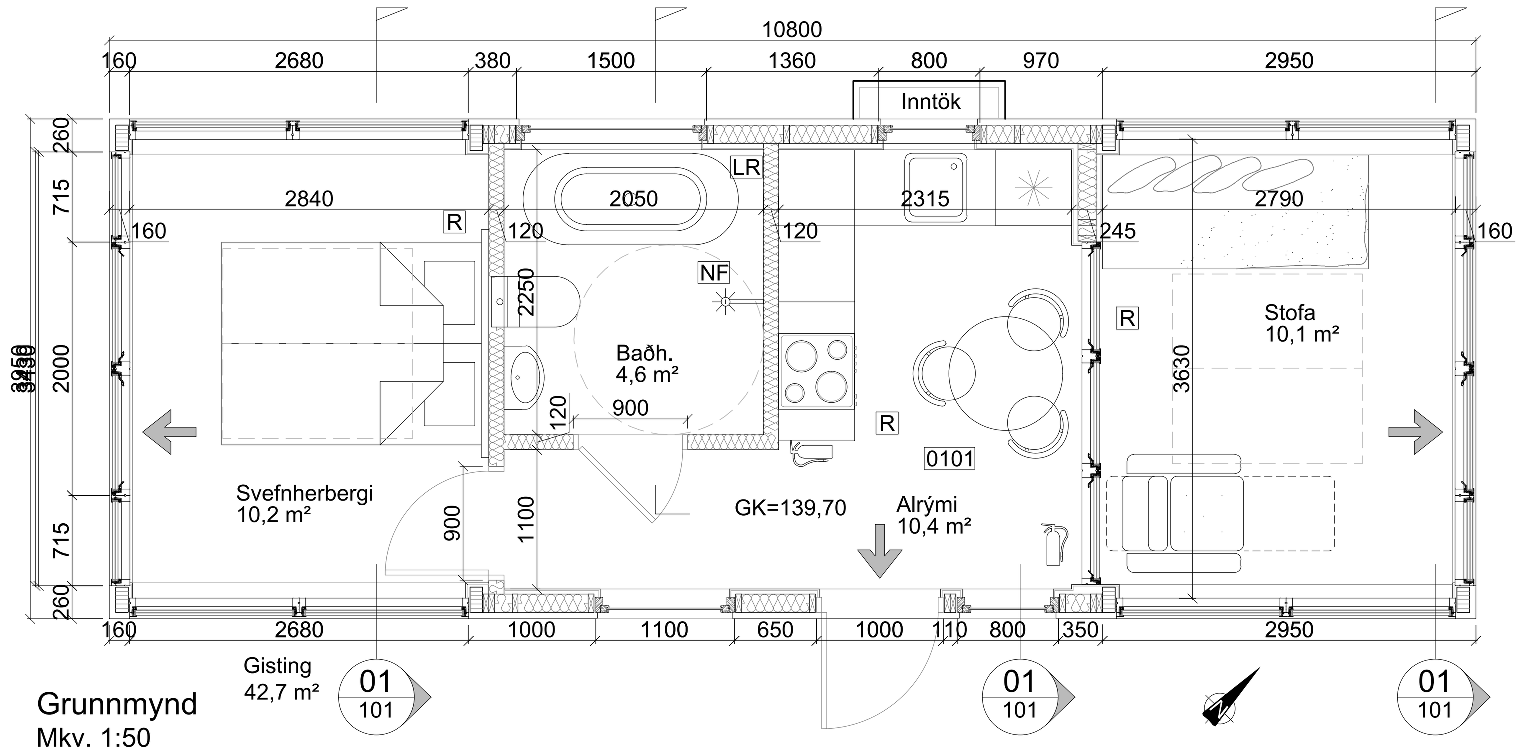

Grunnmynd
Mkv. 1:50

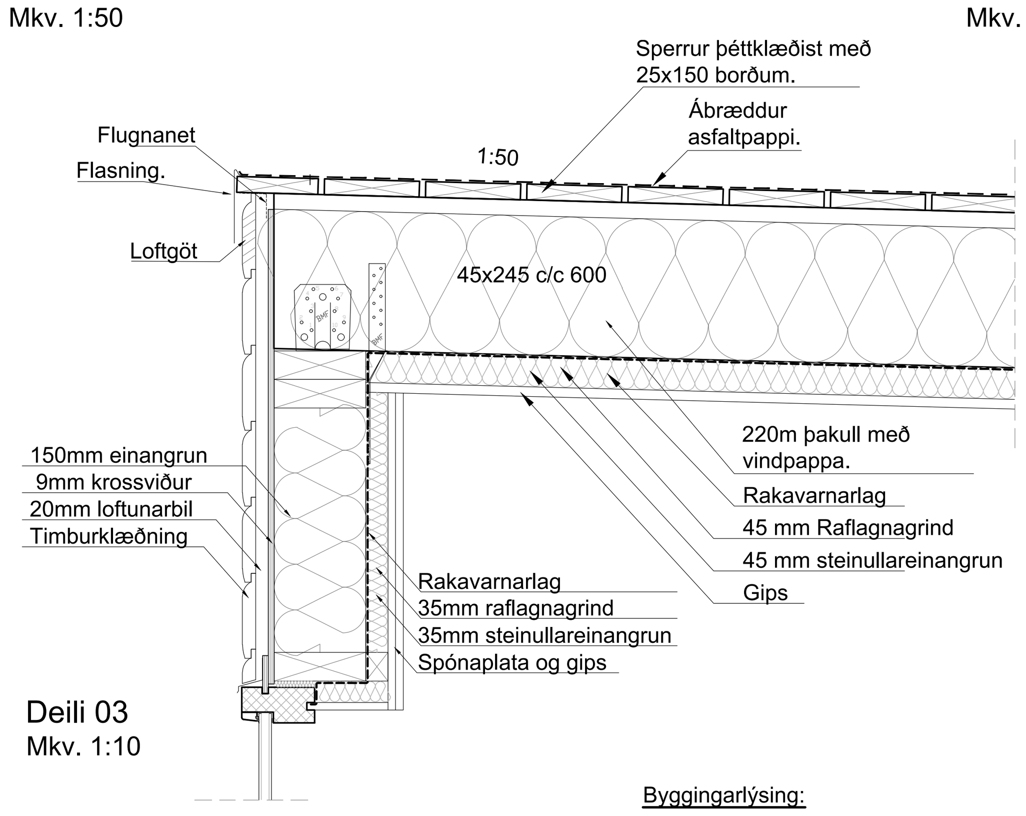

Deili 03
Mkv. 1:10

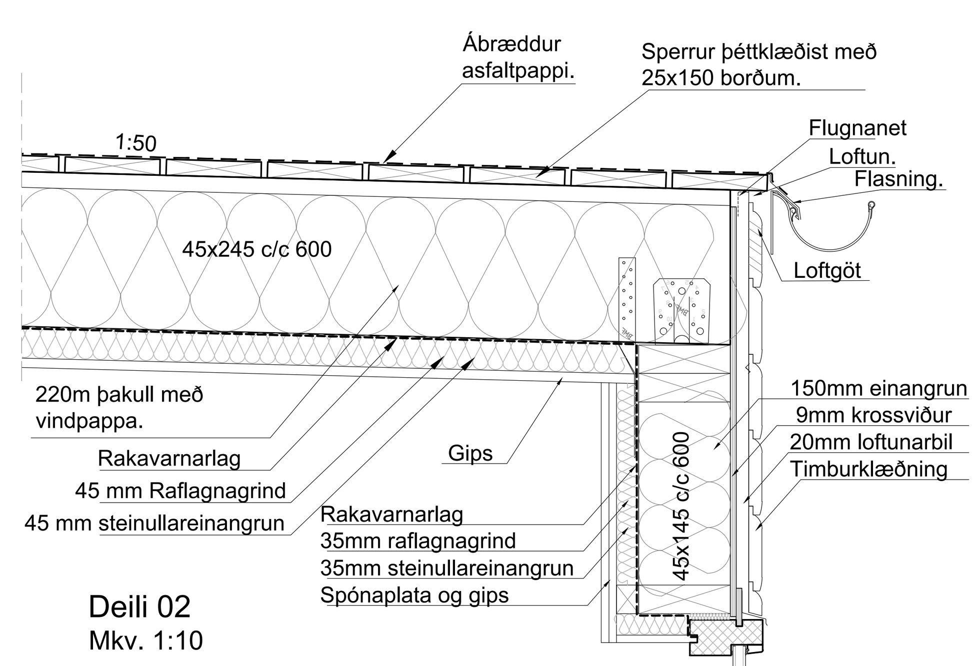

Deili 02
Mkv. 1:10

Skráningartafla:	Hamrabrekkur 8				Skrásetjari:	Svavar M. Sigurjónsson
Landeignanúmer:	124655				Kennitala:	180867-3419
Matshlutanúmer:	01		Prenta	Útgáfa: 5.00	Dags.:	24.10.2022

Uppskipting og lýsing					Stærðir												
D0	D1	D2	D3	D4	D5	D5M	D6	D7	D8	D9	D10a	D10b	D11	D12	D13	D14	D15
Lokun	Rými hæð-röð	Notkun texti	Höfuð-flokkun	Eignar-hald	Botnflötur m²	Milliflötur m²	Stigar m²	Op m²	Brúttóflötur m²	Brúttóflötur sh < 1,8	Salarhæð min	Salarhæð max	Brúttó rúmmál m³	Nettóflötur m²	Birt flatarmál m²	Reiknitala skiptarúmmáls	Skipta-rúmmál m³
		Matshluti			42,7	0,0	0,0	0,0	42,7	0,0			130,3	35,3	42,7		100,605
		Botn											8,5				
	01	**1. Hæð**			42,7	0,0	0,0	0,0	42,7	0,0			121,8	35,3	42,7		
A	0101	**Gisting**	N	0101	42,7				42,7		2,80	2,91	121,8	35,3	42,7	2,85	100,605

Athugasemdir

Sameignir sumra

Eignar-hald	Notkun texti	Y-eignarhald	Notkun texti	Reikni-regla	Eignarhlutur

Eignar-hald	Notkun texti	Birt flatarmál m²	Skiptarúmmál: Séreign m³ án sameignar	Séreign og sameign m³
0101	**Gisting**	42,7	100,605	100,605
	Alls	**42,7**	100,605	**100,605**

		Botnplata		Hjúpfletir	Þar af:		Þar af:		
	Lóð m²	Botnplata m²	Botnplata m²	Útveggir m²	Glugga- og dyraop m²	Þak m²	Þakgluggar og þakop m²	Efsti hæðarkóti	Ummál ofanjarðar
Matshluti	4217,0	8,5	42,7	90,1	44,4	42,7	4,5	142,6	2,8

Yfirlit	D5 Botnflötur m²	D5M milliflötur m²	D7 op m²	D8 Brúttóflötur m² með V og F	D9 Brúttóflötur undir 1,8 m með V og F	D11 Brúttórúmmál m³	D12 Nettóflötur m²	D13 birt flatarmál m²
A rými	42,7			42,7		121,8	35,3	42,7
Svalir A lokun								
B rými								
C rými								
Fylgirými (F)								
Afgangsrými (V)								
Botnplata						8,5		
Samtals:	**42,7**	**0,0**	**0,0**	**42,7**	**0,0**	**130,3**	**35,3**	**42,7**

Flatarmál nýtingarhlutfalls er A rými + B rými, undanskilið er brúttóflatarmál rýma með salarhæð lægri en 1,8 m, samkvæmt skipulagsreglugerð 2013 (breyting var gerð 2016). Notkun rýma hefur ekki áhrif á útreikning nýtingarhlutfalls.

	m²	Lóð m²	Hlutfall
Flatarmál til útreiknings nýtingarhlutfalls	**42,7**	**4.217,0**	**0,01**

Dags:	Nr.	Breytingar:	Samþ.

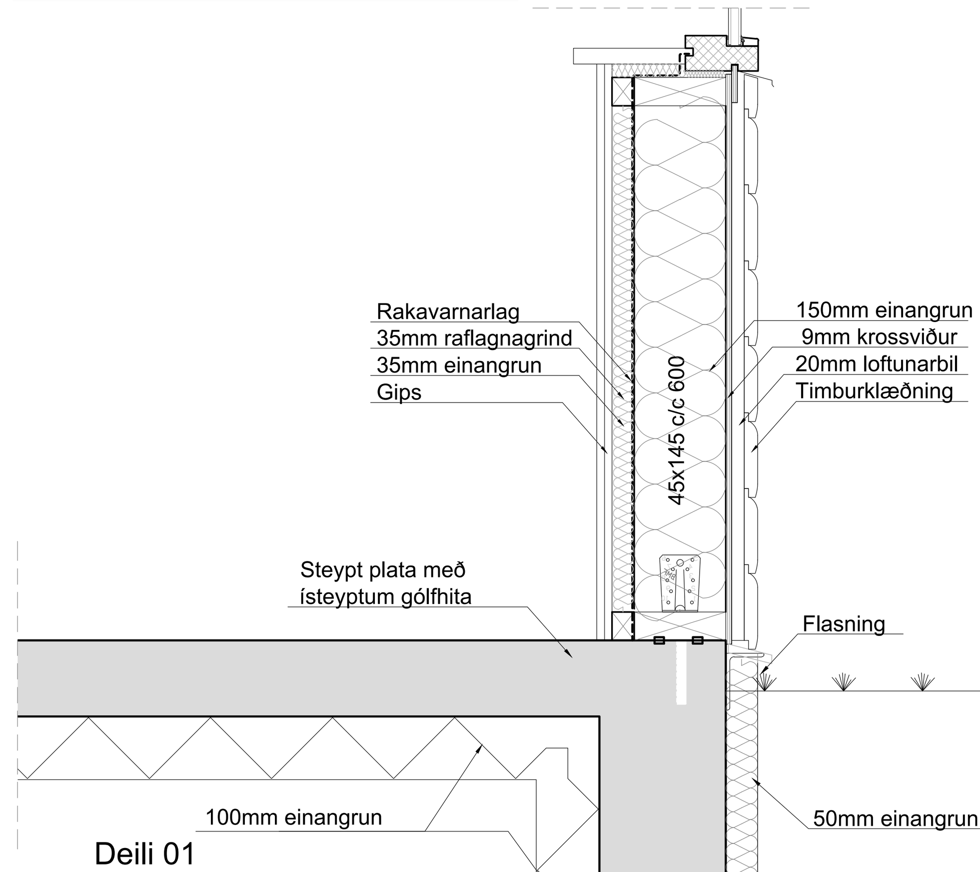

Deili 01
Mkv. 1:10

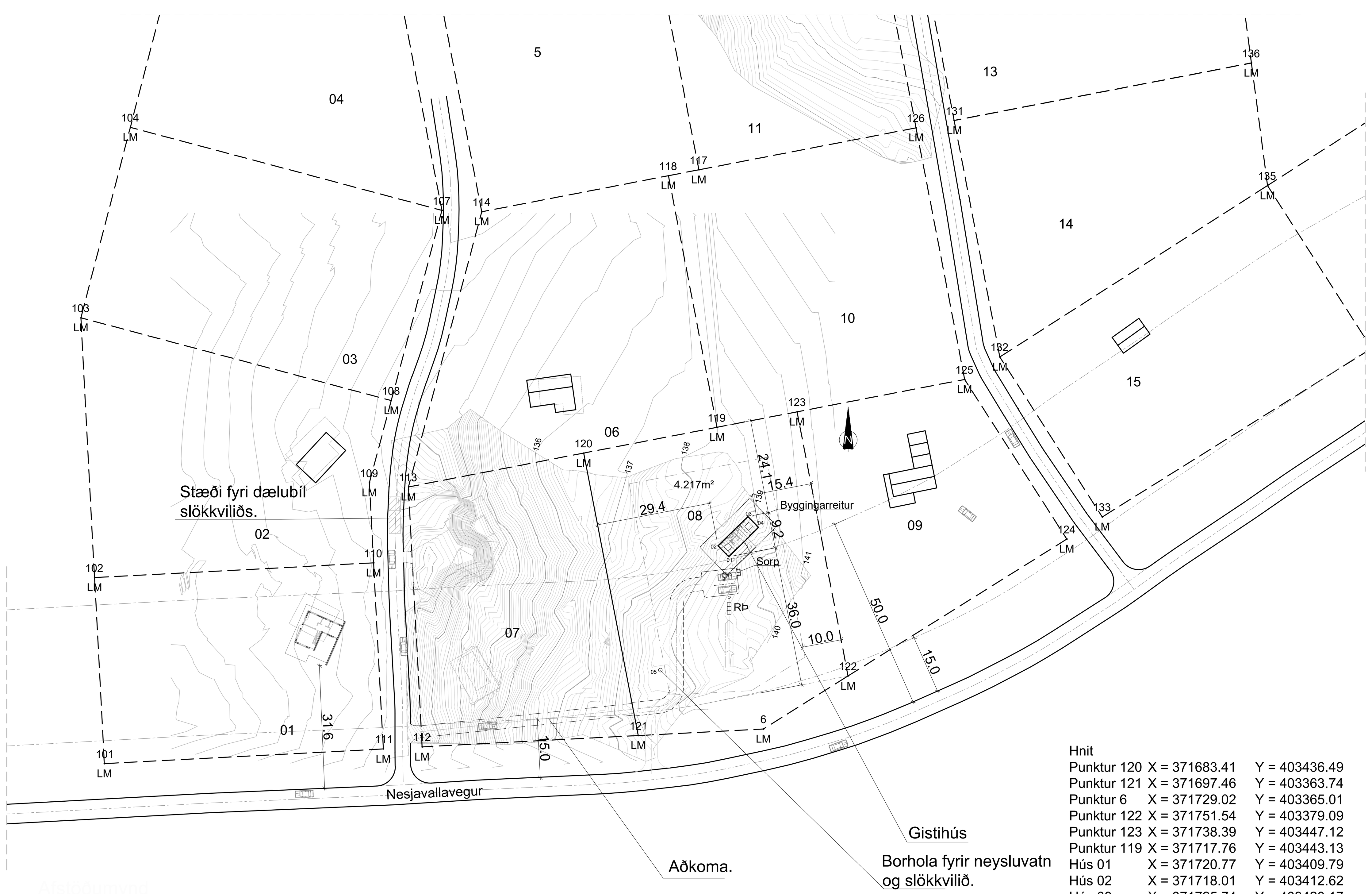

Mkv. 1:1000

Hnit

Punktur 120	X = 371683.41	Y = 403436.49
Punktur 121	X = 371697.46	Y = 403363.74
Punktur 6	X = 371729.02	Y = 403365.01
Punktur 122	X = 371751.54	Y = 403379.09
Punktur 123	X = 371738.39	Y = 403447.12
Punktur 119	X = 371717.76	Y = 403443.13
Hús 01	X = 371720.77	Y = 403409.79
Hús 02	X = 371718.01	Y = 403412.62
Hús 03	X = 371725.74	Y = 403420.17
Hús 04	X = 371728.50	Y = 403417.34
Borhola 05	X = 371703.16	Y = 403380.57

Byggingarlýsing:

Almennt:
Sótt er um leyfi til að reisa frístundahús á lóð nr. 8 að Hamrabrekkum við Hafravatn, á aðalskipulagi er þessi lóð (reitur 520F) merkt sem frístundabyggð en ekki er deiliskipulag til fyrir hana þess vegna mun þessi framkvæmd þurfa að fara í grenndarkynningu og svo mun Skiplagsnefnd taka afstöðu til framkvæmdarinnar. Reiknað er með að allt að fjórir geti gisti í húsinu. Aðkoma að lóð verður á vegi í gegnum lóð nr. 7 og kvöð á þeirri lóð vegna þess. Tvö bílastæði er við húsið og óverulegur hæðarmunur er á því og húsi. Umferðarleiðir um úti- og innihurðir er meira en 83 sm. Húsið verður þjónustað frá utanaðkomandi aðilum sem munu koma með alla hreynlætis- og þrifatæki.

Undirstöður.
Byggingarnar eru grundaðar á þjappaðri fyllingu sem liggur á burðarhæfum botn. Undirstöður og botnplata er staðsteyptar.

Útveggir:
Útveggir verða úr 45x145 timbri og 100x200 límtré einangrað með 150 mm steinull milli stoða og 35 mm í raflagnagrind. Utan á timbur kemur 9 mm krossviður og utan á hann koma láréttar 34x45 lektur og þar utan liggjandi timburklæðning, litir náttúrlegir og í samræmi við umhverfið. Að innan verða útveggir klæddir með rakavarnarlagi, 45x45 mm rafmagnsgrind og síðan 12,5 mm rakavörðum spónaplötum og að lokum ýmist með 12,5 mm gipsi eða panilklæðningu.

Gluggar og hurðir:
Gluggar og hurðir verða úr timbri. Gler gluggum í veggjum verður tvöfalt K-gler með U-gildi 0,75 og gler í þaki er þrefalt K-gler með U-gildi 0,60.
Öryggisgler er í öllum gluggum og hurðum undir 60 cm hæð.

Þak:
Þak er með 100x200 límtré og 45x245 mm sperrur með 220 mm einangrun með vindpappa (vindvörn) á milli sperra og þar yfir 25 mm loftbil. Á sperrur kemur 25 mm gisklædd borðaklæðning þar yfir ábræddur afsfalt pappi. Að innan verður loft klætt með rakavarnarlagi, 45x35 mm rafmagnsgrind með 45 mm einangrun og síðan ýmist með 12,5 mm gipsi eða panilklæðningu.

Gólf:
Botnplata verður steypt á fyllingu með ísteyptum gólfhita. Einangrun undir botnplötu er 100 mm plasteinangrun.

Innveggir:
Innveggir í gistingar verður úr 70 mm blikk- eða timburstoðum með 70 mm þéttull á milli stoða. Utan á stoðir kemur 12,5mm rakaheldar spónaplötur og yst koma 12,5 mm gipsplötur eða panilklæðning.

Grundun:
Húsið verður grundað á frostfrírri þjappaðri, burðarhæfri fyllingu sem nær niður á fast.

Lagnir:
Inntök og lagnagrind verður í skáp utan á húsi. Húsið verður tengt hitaveitu og rafmagnsveitu. Neysluvatn kemur úr borholu á lóð, sjá afstöðumynd. Neysluvatnslagnir innanhúss verða úr álpexi. Húsið verður hitað með ísteyptum gólfhita. Raflagnir verða lagðar í milliveggjum og í rafmagnsgrind þar sem hún er. Fráveita verður lögð í rotþró og siturbeð sem verða innan lóðar, sjá staðsetningu á afstöðumynd. Stærð rotþróar verður 2800 lítrar miðað við 4 persónur og notkunnarstuðul 1,0.

Loftræsing:
Húsið verður loftræst með opnanlegum fögum á gluggum og vélrænu útsogi á baðherbergi.

Brunavarnir:
Húsið er í notkunarflokki 3. Eitt handslökkvitæki verður í húsinu, við útidyrahurð. Reykskynjarar verða í herbergjum og alrými. Útgönguhurð er út úr herbergi, stofu og alrými.

Sorp:
Sorptunnur verða við bílstæða og síðan er gert ráð fyrir að allt sorp verði sett í sorpgáma sem staðsettur er á grenndarstöð sveitarfélagsins skv. deiliskipulagi.

Byggingarvörur:
Eingöngu er heimilt að nota byggingarvörur sem hafa hlotið staðfestingu tilnefnds aðila á samræmi þeirra við þær kröfur sem settar er um þær eða eru CE-merktar, samanber gr. 4.5.2 í byggingarreglugerð 112/2012.

Stærðir:	Mhl:01
Fasteignanúmer:	F2331104
Landeignanúmer:	L124655
Staðgreinir:	1604-1-34000080
Brúttó flatarmál:	42,7 m²
Brúttó rúmmál:	130,3 m³
Lóðarstærð:	4217,0 m²
Nýtingarhlutfall:	0,01

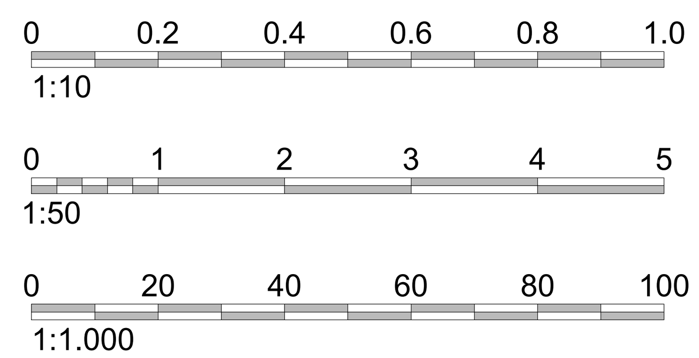

Skýringar

SL	**Slökkvitæki**
R	**Reykskynjari**
HS	**Hitaskynjari**
LR	**Loftræsing**
BO	**Björgunarop (B min=0,6 m og B+H=1,5 m)**
NF	**Gólfniðurföll**
RÞ	**Rotþró**
ST	**Stjórnstöð eldvarnarkerfis**
BS	**Brunaslanga**
ÚT →	**Útgangur**

Kólnunartölur:
U-gildi útveggja < 0,3 W/m² K
U-gildi þaks < 0,2 W/m² K
U-gildi gólfs < 0,3 W/m² K
U-gildi hurða < 3,0 W/m² K
U-gildi glugga < 2,00 W/m² K

VERKHOF EHF
Fellsmúli 26 • 108 Reykjavík • Sími: 517 9050 • Netfang: verkhof@verkhof.is

Heiti verks: Hamrabrekkur 8 - Gisting, 271 Mosfellsbæ	Hönnuðir: Svavar M. Sigurjónsson 180867-3419; Björgvin Ó. Sigurjónsson 110481-5279	Dags: 30.12.2022
		Geymslunr.: 101
Heiti teikningar: aðal og brunavarnaruppdráttur; Grunnmynd, útlit og snið; Afstöðumynd, skráningartafla og byggingarlýsing	Samþykkt:	Verknúmer: 21-63
	Aðalhönnuður:	Mælikv: 1:1000/50/10
Hannað: SMS / Teiknari: SMS / Mælt: / Yfirfarið: BÓS	Samþykkt:	Teikn.nr.: 101 / Útgáfa:

P:\Verk 2021\21-63 Hamrabrekkur 1\03 Teikningar\A-teikn\101 Hamrabrekkur 8.dwg

30.12.2022 15:49:09